г. Кострома, ул. Московская д. 105
тел. 8 (4942) 33 61 71

Тумба «VEGAS 80» 2 ящика (подвесная)
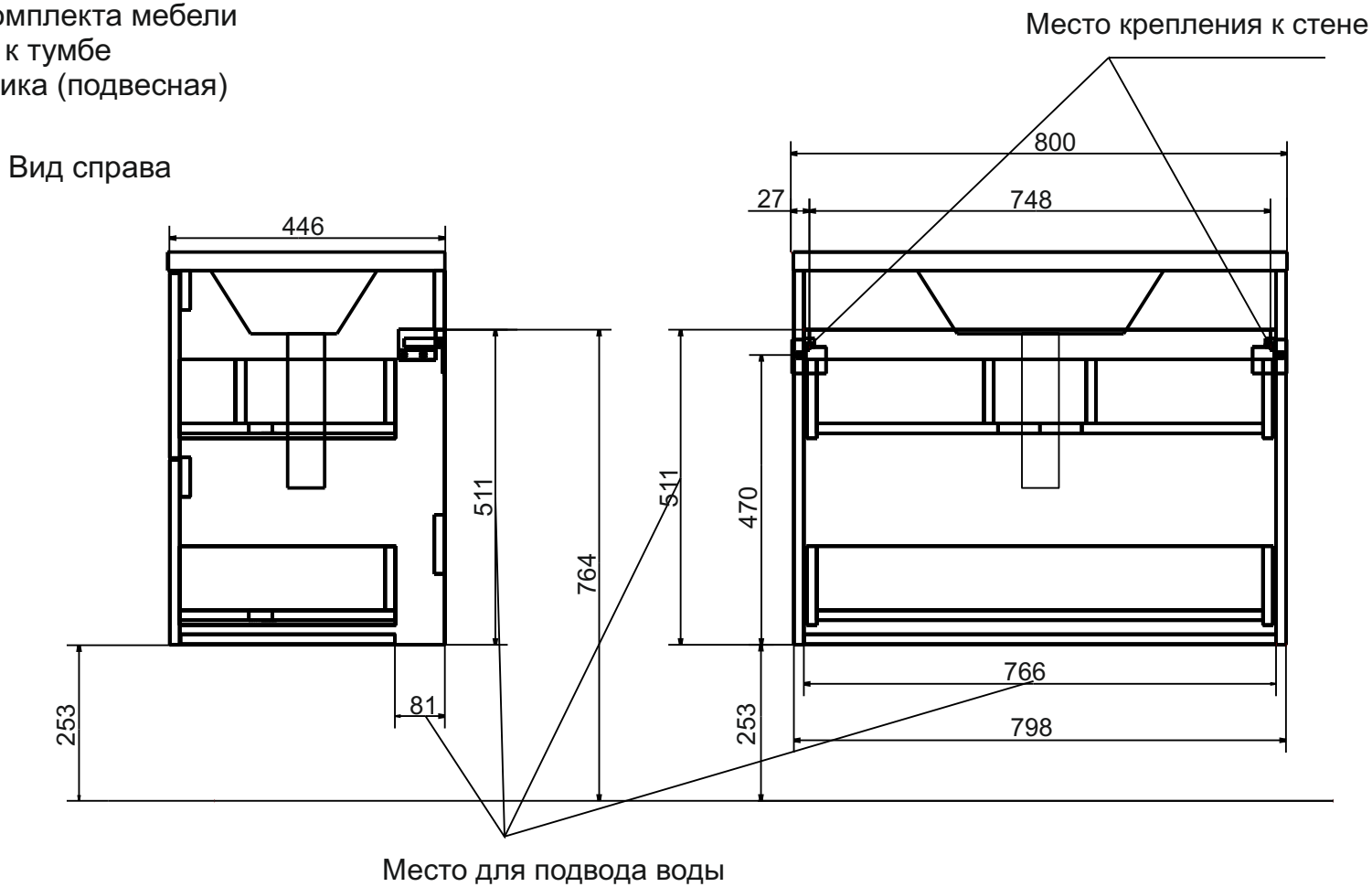
Схема монтажа комплекта мебели
Подведения воды к тумбе
«VEGAS 80» 2 ящика (подвесная)