BERGES

ИНСТРУКЦИЯ ПО УСТАНОВКЕ

ДУШЕВОЕ ОГРАЖДЕНИЕ **GELIOS**

061001 061003 061019

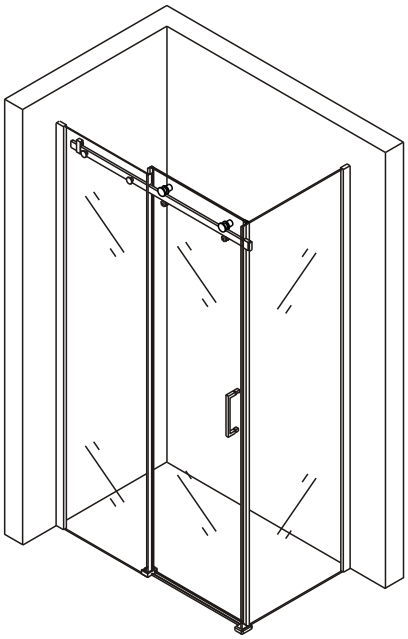

GELIOS

ИЗОБРАЖЕНИЕ ИНСТРУМЕНТА

Список аксессуаров

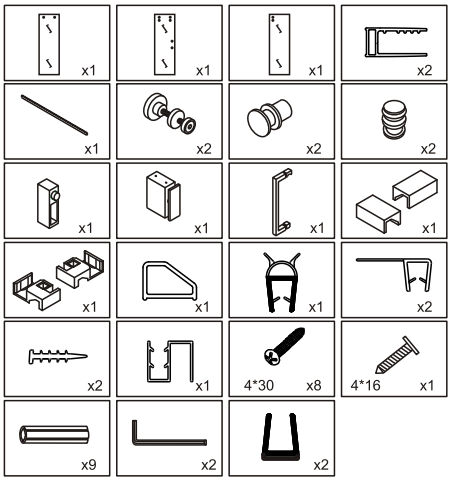

1.

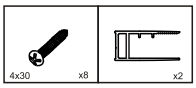

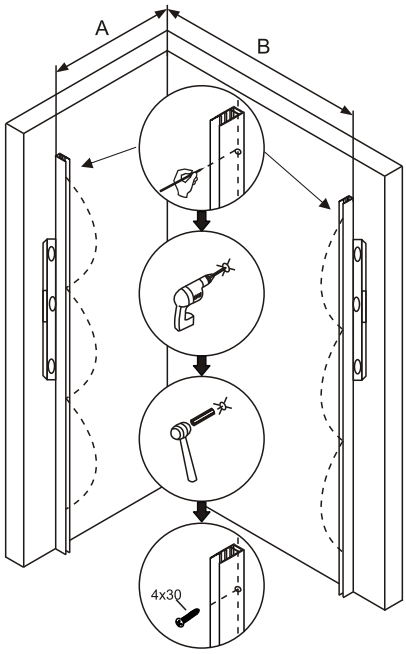

Артикул	Габариты, мм	A(mm)	B(mm)
061001	1200x800x1950	785-800	1185-1200
061003	1000x800x1950	785-800	985-1000
061019	1200x900x1950	885-900	1185-1200

2.

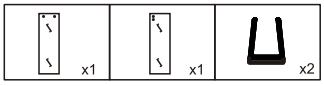

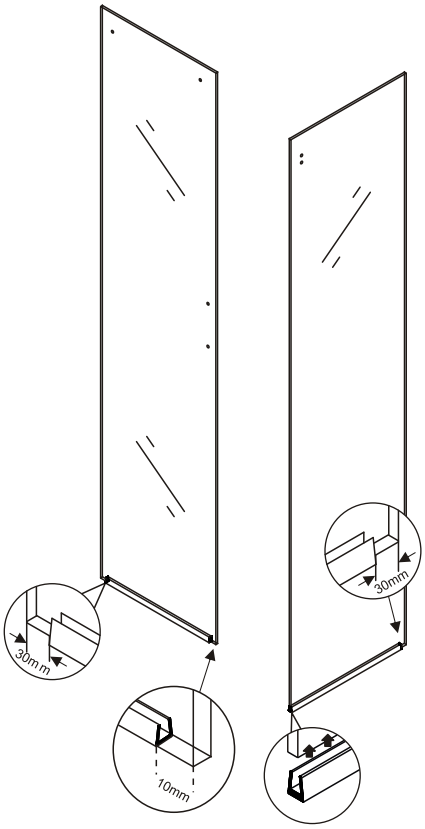

3.

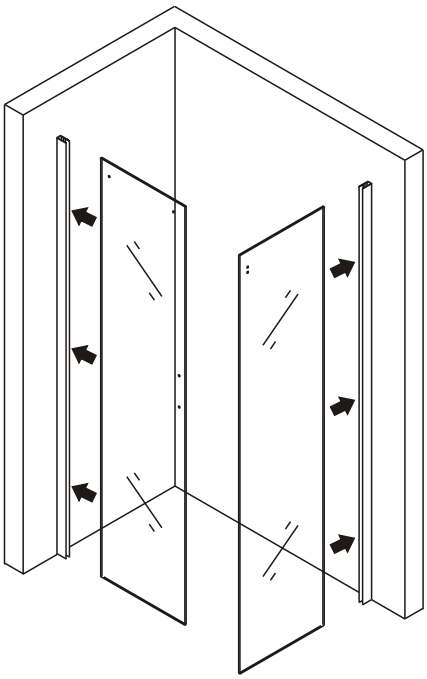

4.

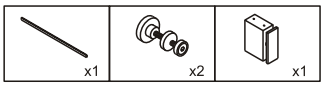

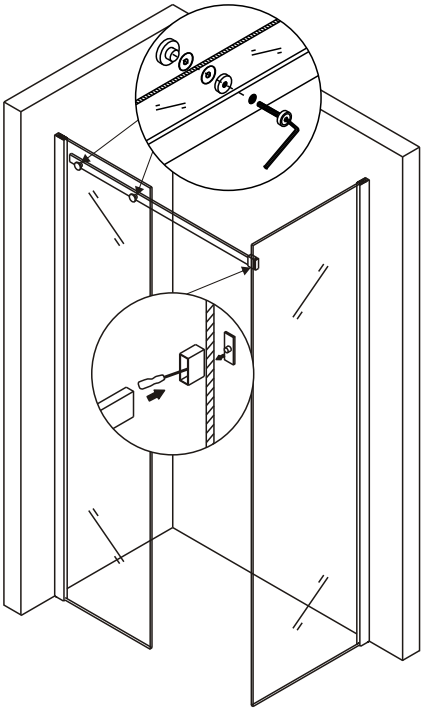

5.

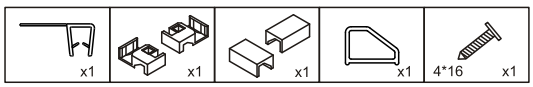
x1
x1
x1
x1
4*16
x1

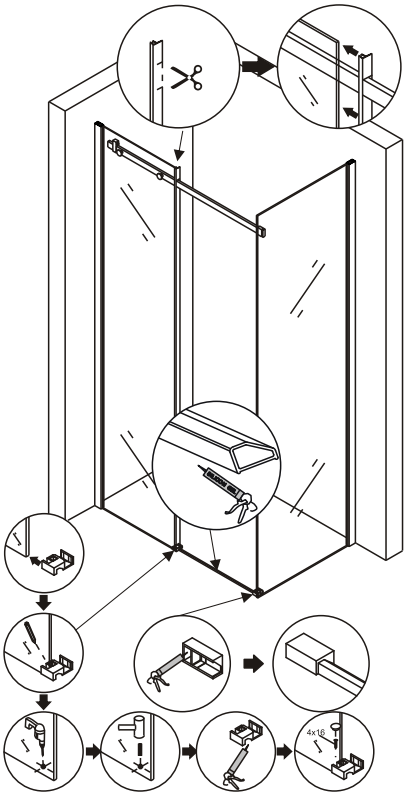
4x16

6.

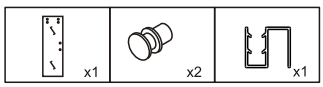
x1
x2
x1

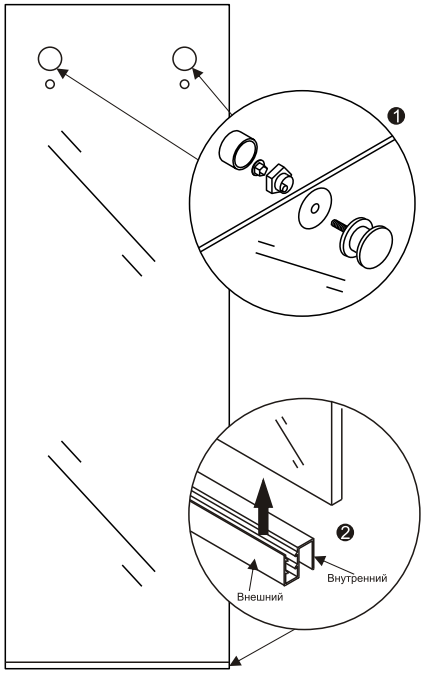
❶
❷
Внутренний
Внешний

7.

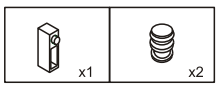
x1
x2

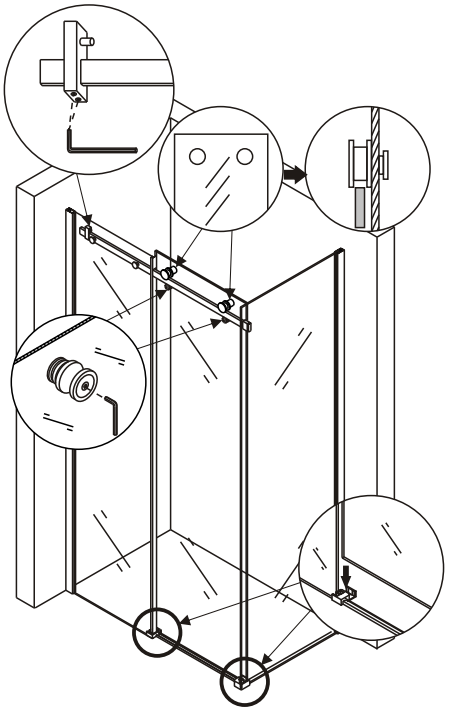

8.

x1
x1
x2

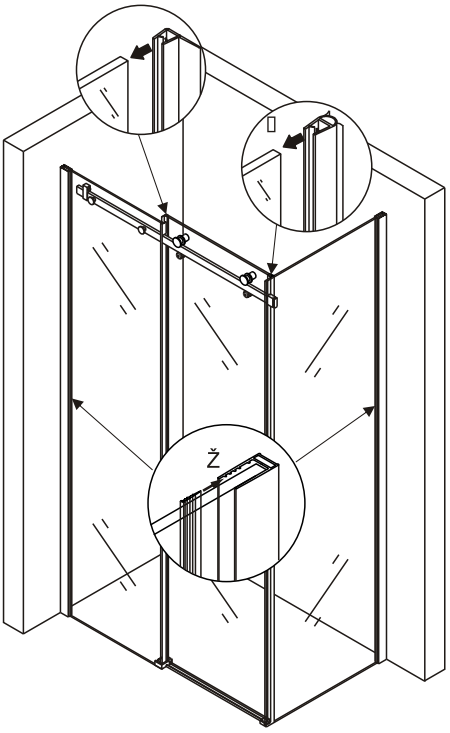
Ž

9.

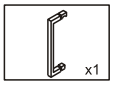
x1

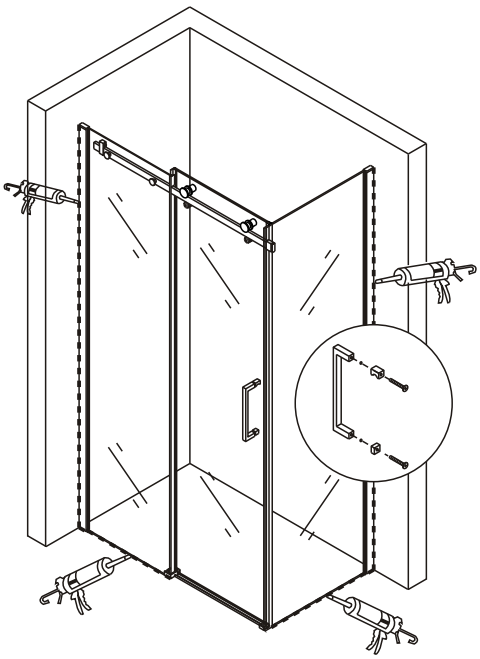

24 часа